Суперконденсаторные модули 16В/54, 108, 162, 433, 500Ф 30В/108, 250Ф

Основные особенности

- **Серия модулей 16В емкостью 54Ф, 108Ф, 162Ф, 433, 500Ф 30В емкостью 108, 250Ф**
- **Сверхвысокая мощность и сверхнизкое внутреннее сопротивление**
- **Исполнение для тяжелых условий эксплуатации**
- **Типовые применения:**
  - запуск ДВС при отрицательных температурах;
  - автомобили и транспорт;
  - ИБП, системы безопасности и контроля, телекоммуникация и связь.

Спецификация

Номинальная емкость, Ф	Ном. раб. напряжение/макс. раб. напряжение/макс. импульсное напряжение, В	Внутреннее сопротив-ление (ESR), мОм	Максимальный ток, А	Ток утечки, мА	Запасаемая энергия, Втч	Удельная энергия, Втч/кг	Масса, не более, кг	номенклатура
Разряд постоянным током при 25°С			Разряд в течение 1 сек. до 1/2Uном.	72 часа, при 25°С	При Uном.	На ед. массы		
54	15/16,2/17,1	<12	270	<0,5	1,9	1,9	1,0	МСКА-54-16
108	15/16,2/17,1	<6	540	<1,0	3,9	1,8	2,0	МСКА-108-16
108	15/16,2/17,1	<6	540	<1,0	3,9	1,8	2,0	МСКА-108-16-К
162	15/16,2/17,1	<4	800	<1,5	5,9	2,5	2,4	МСКА-162-16
433	15/16,2/17,1	<2	2000	<4	15,8	3	5,3	МСКА-433-16
500	15/16,2/17,1	<2	2000	<5,2	18,2	3	6,0	МСКА-500-16
108	30/32,4/34,2	<6	1000	<2	15,8	3	5,3	МСКА-108-30
250	30/32,4/34,2	<4	2000	<5,2	36,4	2,6	12	МСКА-250-30

Допустимое отклонение емкости		0%/+20%	
Диапазон рабочей температуры		-40…+65°С	|ΔCAP| < 5% и ΔESR < 150% от номинала, измеренного при 25°С
Диапазон температуры хранения		-40…+70°С	
Срок службы	При +65°С	1500 ч. (1) при Uном.	|ΔCAP| < 20% и ΔESR < 60% от заданного значения
	При +25°С	10 лет (2) при Uном.	|ΔCAP| < 30% и ΔESR < 150% от заданного значения
Количество циклов		500 000	|ΔCAP| < 30% и ΔESR < 150% от заданного значения. Цикл между Uном. И 1/2Uном. постоянным током при 25°С
Корпус	Клеммы	Отверстия М5, М6	
	Степень защиты	IP 65 (зашита от пыли и воды)	

(1) Предупреждение: данный режим нельзя использовать постоянно.
(2) Срок службы при температуре 25°С является расчетной величиной.

Рекомендуемое сечение проводов*

МСКА-54-16	МСКА-108-16	МСКА-108-16-К	МСКА-162-16	МСКА-433-16	МСКА-500-16	МСКА-108-30	МСКА-250-30
10 мм^2	16 мм^2	16 мм^2	25 мм^2	50 мм^2	50 мм^2	35 мм^2	35 мм^2

*Рекомендуемое сечение проводов (не менее) при длине не более 0,5 м. При большей длине необходимо выбирать провод большего сечения.

Установочные размеры МСКА-54-16, МСКА-108-16-К

© LLC TITAN POWER SOLUTION 2014. Все права защищены.
Спецификации могут быть изменены без предупреждения.

ООО «ТПС»
117246, г. Москва, Научный проезд, д.20, стр.2.
Тел: +7(495) 970-07-05
sales@titanps.ru www.titanps.ru

Суперконденсаторные модули 16В/54, 108, 162, 433, 500Ф 30В/108, 250Ф

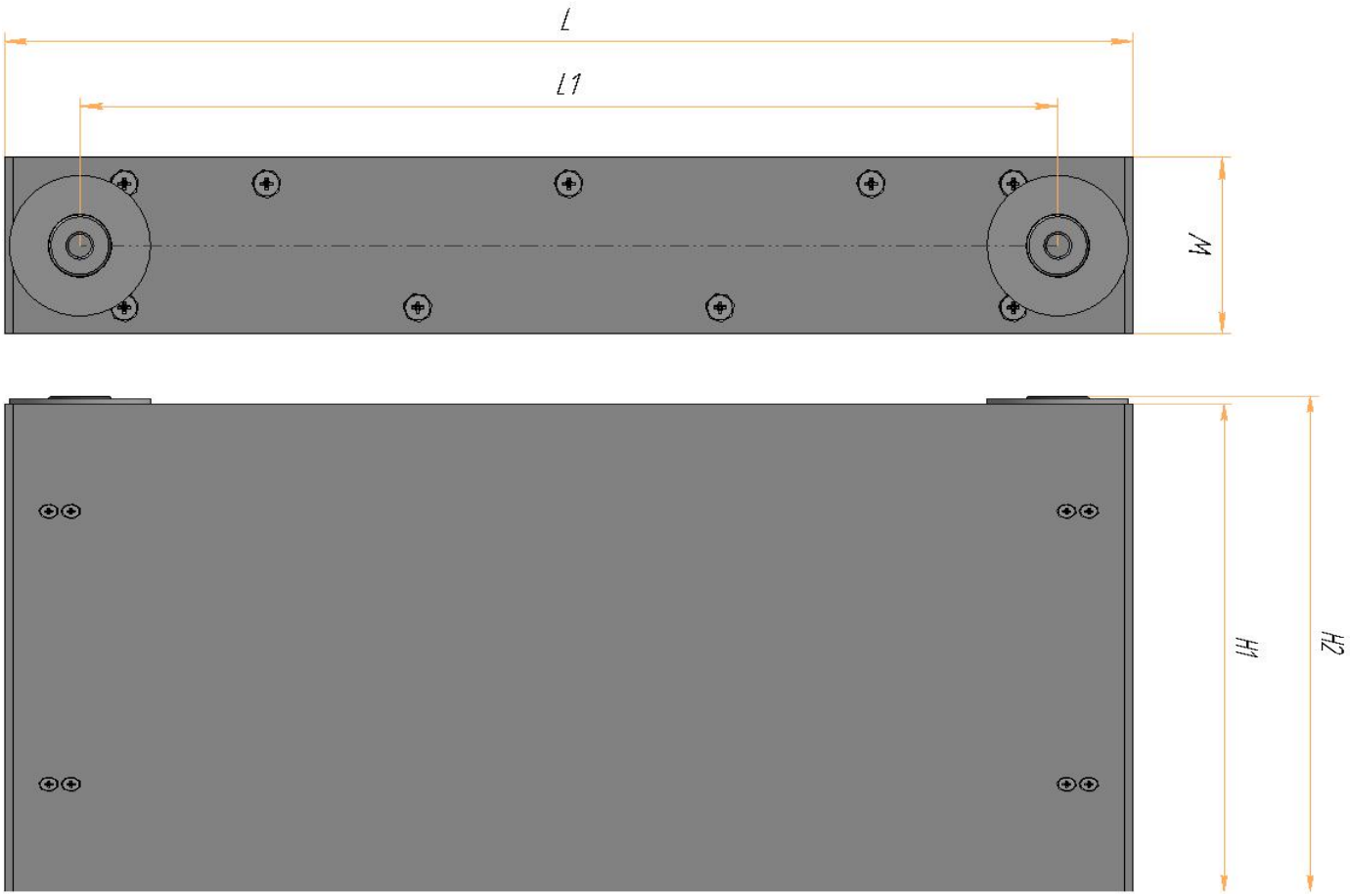

Номенклатура	Емкость, Ф	Размеры, мм				
		L	L1	H1	H2	W
МСКА-54-16	54	254	220	80	83	40
МСКА-108-16-К	108	254	220	150	152,5	40

© LLC TITAN POWER SOLUTION 2014. Все права защищены. Спецификации могут быть изменены без предупреждения.

ООО «ТПС»
117246, г. Москва, Научный проезд, д.20, стр.2.
Тел: +7(495) 970-07-05
sales@titanps.ru www.titanps.ru

Суперконденсаторные модули 16В/54, 108, 162, 433, 500Ф 30В/108, 250Ф

Установочные размеры МСКА-162-16

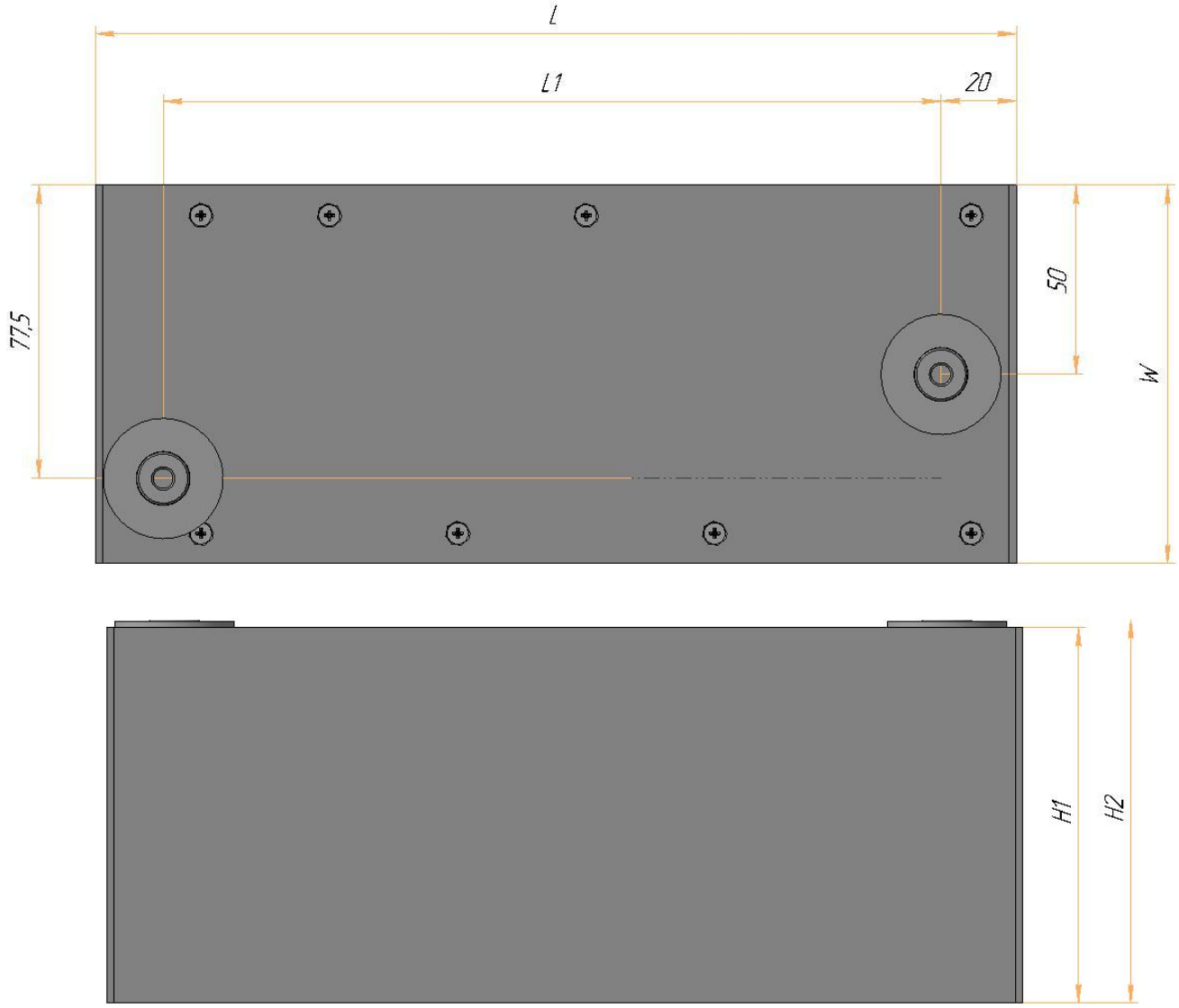

Номенклатура	Емкость, Ф	Размеры, мм				
		L	L1	H1	H2	W
МСКА-162-16	162	244	206	100	102	100

© LLC TITAN POWER SOLUTION 2014. Все права защищены. Спецификации могут быть изменены без предупреждения.

ООО «ТПС»
117246, г. Москва, Научный проезд, д.20, стр.2.
Тел: +7(495) 970-07-05
sales@titanps.ru www.titanps.ru

Суперконденсаторные модули 16В/54, 108, 162, 433, 500Ф 30В/108, 250Ф

Установочные размеры МСКА-108-16

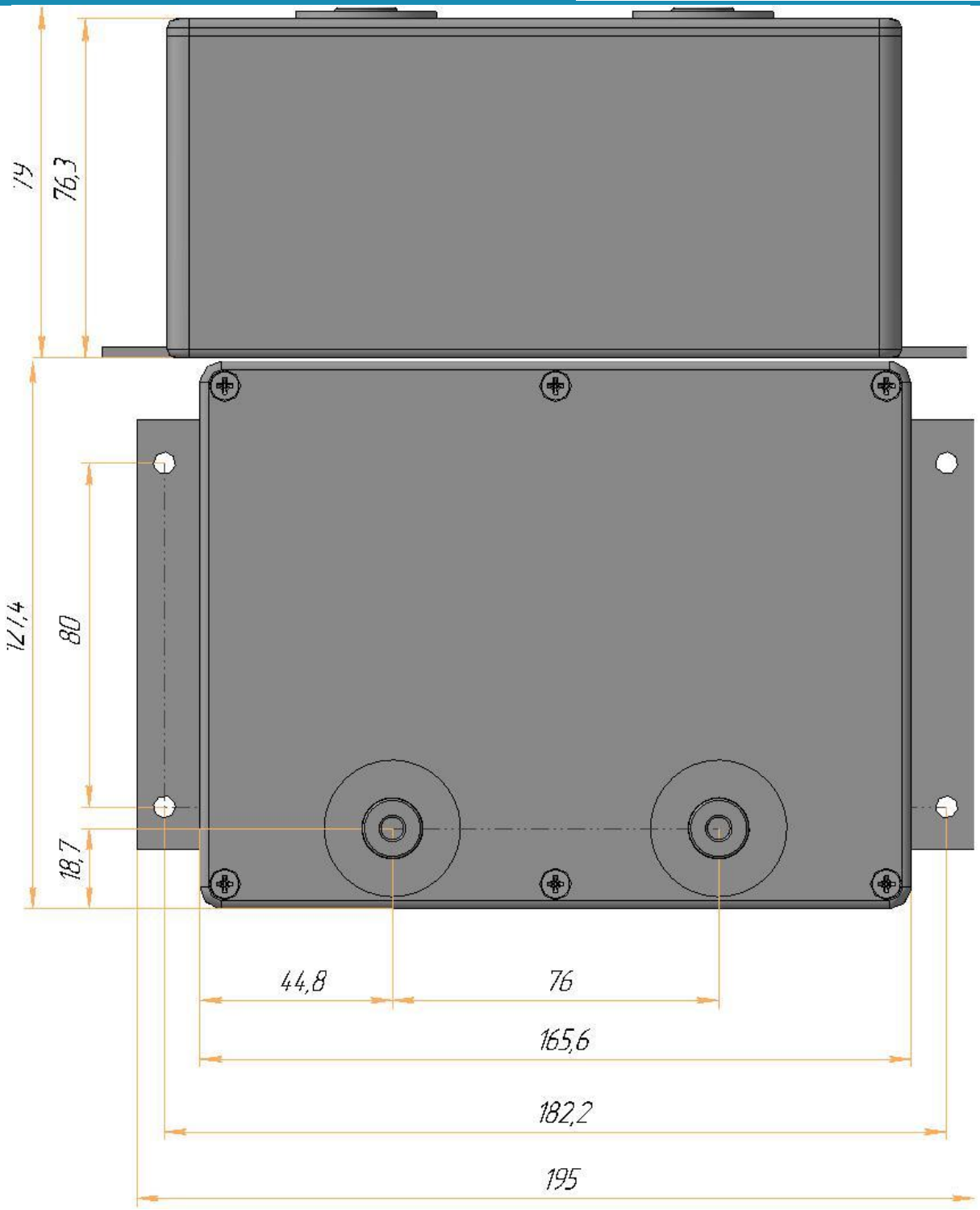

© LLC TITAN POWER SOLUTION 2014. Все права защищены.
Спецификации могут быть изменены без предупреждения.

ООО «ТПС»
117246, г. Москва, Научный проезд, д.20, стр.2.
Тел: +7(495) 970-07-05
sales@titanps.ru www.titanps.ru

Суперконденсаторные модули 16В/54, 108, 162, 433, 500Ф 30В/108, 250Ф

Установочные размеры МСКА-433-16, МСКА-108-30

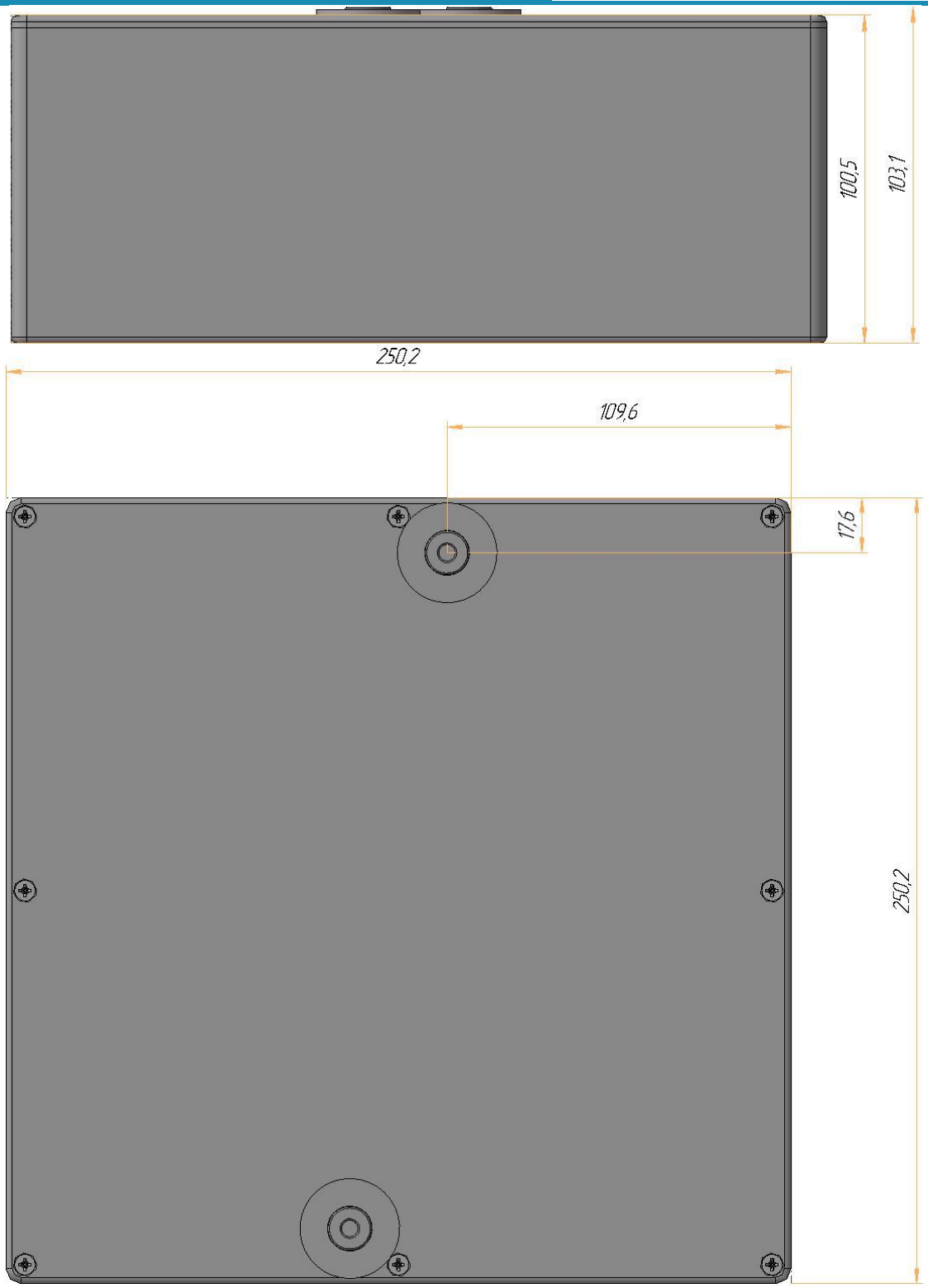

© LLC TITAN POWER SOLUTION 2014. Все права защищены.
Спецификации могут быть изменены без предупреждения.

ООО «ТПС»
117246, г. Москва, Научный проезд, д.20, стр.2.
Тел: +7(495) 970-07-05
sales@titanps.ru www.titanps.ru